Keilflach-Schieber, Artikel 510-VA

Nennweiten DN 50 bis DN 300

Flanschen-Keilflachschieber, Ausführung nach DIN 3352 mit flexibler Keilkonstruktion. Außenliegende, steigende Edelstahl-Spindel mit nachstellbarer Stopfbuchspackung (optional auch mit TA-Luft).
Keilführung im Gehäuse, metallisch dichtend.
Dichtheitsklasse A nach EN 12266-1.
Flansche bemessen und gebohrt nach EN 1092-1, Form B1.
Druckstufe PN 10 / PN 16 = Baulänge nach EN 558, Reihe 14 (DIN 3202-F4)
Für allgemeine industrielle Anwendungen, insbesondere bei leicht aggressiven Medien, sowie Dampfbereich. Betätigung über Handrad.
Auslegung konform Druckgeräterichtlinie (DGRL 97/23/EG) neu 2014/68/EU

T °C	Umgebung -25° C ... + 80° C
T °C	Medium -60° C ... +300° C

Betätigungsvarianten:

- mit Schneckengetriebe
- mit Kettenrad
- mit elektrischem Antrieb

Bezeichnung	Werkstoff
Gehäuse	Edelstahl 1.4408
Keil	Edelstahl 1.4408
Haube	Edelstahl 1.4408
Spindel	Edelstahl 1.4401
Dichtfläche Gehäusesitz	Edelstahl 1.4408
Dichtfläche Keilsitz	Edelstahl 1.4408
Dichtung	Graphit / Metall
Packung	Graphit
Handrad	Sphäroguss GGG 40 EN-JS 1030

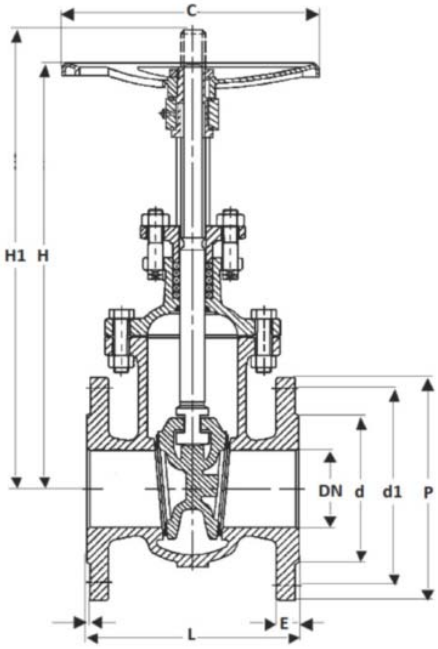

	Bestell-Nr.													
Nennweite	510-VA **Edelstahl**	L (mm)	H (mm)	H1 (mm)	P (mm)	d (mm)	d1 (mm)	C (mm)	E (mm)	Sp Ø	Nm	U / Hub	Druckstufe PN	Gewicht (kg)
DN 50	51.3063.6.21	150	325	390	165	102	125	160	18	18x4	50	16,5	10 / 16	16,0
DN 65	51.3063.6.24	170	375	455	185	122	145	200	18	20x4	60	20,0	10 / 16	20,0
DN 80	51.3063.6.25	180	420	520	200	138	160	200	20	22x5	80	20,5	10 / 16	28,0
DN 100	51.3063.6.27	190	470	580	220	158	180	200	20	22x5	100	23,0	10 / 16	33,0
DN 125	51.3063.6.28	200	535	680	250	188	210	250	22	26x5	120	28,5	10 / 16	47,5
DN 150	51.3063.6.29	210	600	760	285	212	240	315	22	28x5	140	34,5	10 / 16	63,5
DN 200	51.3063.6.31	230	710	930	340	268	295	315	24	28x5	160	44,5	10	91,0
DN 250	51.3063.6.33	250	850	1130	395	320	350	400	26	32x6	180	45,5	10	131,5
DN 300	51.3063.6.34	270	990	1320	445	370	400	500	26	36x6	200	52,5	10	176,0

BSA-Armaturen GmbH
Einstein Ring 20
D-48599 Gronau
Tel.: +49 (0)2562/70107-0
Fax: +49 (0)2562/70107-11
E-mail : info@bsa-armaturen.de
Internet: www.bsa-armaturen.de

technische Änderungen vorbehalten