Druckminderer, Artikel 235-RG

Nennweiten G 1/4“ bis G 2“

Druckminderer finden Ihren Einsatz in Leitungsnetzen in denen trotz unterschiedlicher Drücke oder Druckschwankungen auf der Eingangsseite ein konstanter Druck auf der Ausgangsseite gehalten werden soll.

Die voll entlasteten und damit Vordruckschwankungen ausgleichenden Ventile gibt es mit und ohne Sekundärentlüftung jeweils als Membran- und Kolbenvariante. Die Druckeinstellung erfolgt werkzeuglos über das ergonomisch geformte Handrad.
Der extrem kleine Druckabfall im Regelarbeitsbereich bedeutet ein kaum spürbarer Leistungsverlust.
Die Duchflussrichtung wird mit Pfeil auf dem Gehäuse angegeben, beidseitig Verschlussschraube G 1/4” für Manometeranschluss.

Anschlüsse
Beidseitig Innengewinde nach DIN ISO 228 (BSP)

G 1/2”

G 2”

CE	Konform mit Druckgeräterichtlinie 97/23/EG
T °C	Umgebung - 5° C ... + 60° C
T °C	Medium -10° C ... +120° C

Ventilausführung:

m	mit Membrane	hochwertige, wärmebeständige Elastomer-Membrane mit Gewebeeinlage. Druckverstellung über nicht steigende Einstellspindel. Entlastetes Einsitzventil, Gehäuse beiderseits mit Manometeranschluss G 1/4“ Bitte beachten Sie den Hinterdruckbereich.
k	mit Kolben	Messingkolben mit Dichtung und Stützring. Druckverstellung über nicht steigende Einstellspindel. Entlastetes Einsitzventil, Gehäuse beiderseits mit Manometeranschluss G 1/4“ Bitte beachten Sie die Hinterdruckbereiche.

Medium:

GS	gasförmig mit Sekundärentlüftung	Pressluft und Gase. Nicht neutrale, giftige Gase nur mit gefasster Abluft.
GFO	gasförmig und flüssig	für Wasser und nicht klebende Flüssigkeiten, Pressluft und Gase

Hinterdruckbereich:

SM	Standardausführung mit Membrane	Vordruck bis 60 bar	Hinterdruck 0,5 bis 15,0 bar
SK	Standardausführung mit Kolben	Vordruck bis 60 bar	Hinterdruck 5,0 bis 30,0 bar
HK	Hochdruckausführung mit Kolben	Vordruck bis 60 bar	Hinterdruck 10,0 bis 50,0 bar

Standard Dichtungswerkstoffe:

EPDM	**(E)**	Ethylen-Propylene-Diene	Elastomer-Formdichtung mit metallischer Abstützung bis 25 bar	-40°C bis +170°C
FKM	**(V)**	Fluorcarbon	Elastomer-Formdichtung mit metallischer Abstützung bis 25 bar	-20° C bis +200°C

235-RG_DE_2021_Rev. 0

BSA-Armaturen GmbH
Einstein Ring 20
D-48599 Gronau
Tel.: +49 (0)2562/70107-0
Fax: +49 (0)2562/70107-11
E-mail : info@bsa-armaturen.de
Internet: www.bsa-armaturen.de

technische Änderungen vorbehalten

Druckminderer, Artikel 235-RG

Nennweiten G 1/4“ bis G 2“

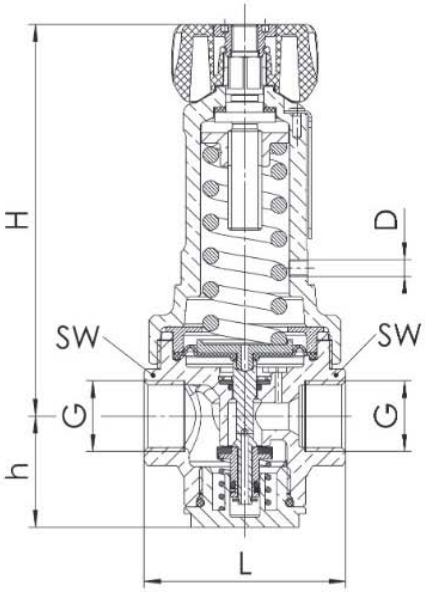

Optionen

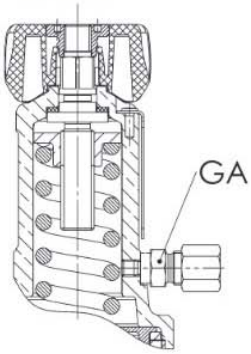

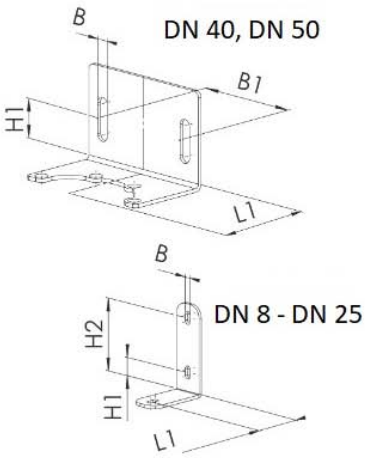

Artikel 235-RG

Bezeichnung	Werkstoff
Eintrittskörper	Rotguss CC499K
Austrittskörper	Rotguss CC499K
Innenteile	Messing CW617N
Dichtung	FKM
Druckfeder	Federstahl rostgeschützt

Nennweite G	L (mm)	H (mm)	h (mm)	SW (mm)	D	Kv-Wert m³/h	Vordruck (bar)	Gewicht (kg)
G 1/4”	68	120	33	26	1/8”	1,6	60	1,2
G 3/8”	68	120	33	26	1/8”	1,6	60	1,2
G 1/2”	60	120	33	26	1/8”	1,6	60	1,2
G 3/4”	78	180	40	32	1/8”	3,4	60	2,8
G 1”	102	215	56	44	1/8”	5,5	60	5,3
G 1 1/2”	136	260	63	58	1/8”	12,7	60	9,4
G 2”	136	270	70	70	1/8”	12,7	60	10,2

	Bestell-Nummern					
Nennweite	235-RG/SM **Membrane**	Hinterdruck einstellbar (bar)	235-RG/SK **Kolben**	Hinterdruck einstellbar (bar)	235-RG/HK **Hochdruck Kolben**	Hinterdruck einstellbar (bar)
G 1/4”	19.5035.1.61	0,5 - 15,0	19.5036.1.61	5,0 - 30,0	19.5039.1.61	10,0 - 50,0
G 3/8”	19.5035.1.62	0,5 - 15,0	19.5036.1.62	5,0 - 30,0	19.5039.1.62	10,0 - 50,0
G 1/2”	19.5035.1.63	0,5 - 15,0	19.5036.1.63	5,0 - 30,0	19.5039.1.63	10,0 - 50,0
G 3/4”	19.5035.1.65	0,5 - 15,0	19.5036.1.65	5,0 - 30,0	19.5039.1.65	10,0 - 50,0
G 1”	19.5035.1.67	0,5 - 15,0	19.5036.1.67	5,0 - 30,0	19.5039.1.67	10,0 - 50,0
G 1 1/2”	19.5035.1.69	0,5 - 15,0	19.5036.1.69	5,0 - 30,0	19.5039.1.69	10,0 - 50,0
G 2”	19.5035.1.71	0,5 - 15,0	19.5036.1.71	5,0 - 30,0	19.5039.1.71	10,0 - 50,0

Optionen gegen Aufpreis:

GA	Gefasste Abluft bei Medium GS (gezielte Ableitung der Sekundärentlüftung)
GA - SV	Schneidringverschraubung nach EN ISO 8434-1 für Rohrdurchmesser 6,0 mm
GA - CK	CK-Schnellverschraubung für Schlauchdurchmesser 6,0 mm bis max. 10,0 bar

235-RG_DE_2021_Rev. 0

BSA-Armaturen GmbH
Einstein Ring 20
D-48599 Gronau

Tel.: +49 (0)2562/70107-0
Fax: +49 (0)2562/70107-11

E-mail : info@bsa-armaturen.de
Internet: www.bsa-armaturen.de

technische Änderungen vorbehalten