Zwischenflansch-Rückschlagklappe, Artikel 645-VA, 645-VA/F

Nennweiten DN 32 bis DN 300

Zwischenflansch-Rückschlagklappe, Artikel 645-VA, 645-VA/F
Scheiben-Rückschlagklappe in Kurzbaulänge zum Einklemmen zwischen Flansche. Konzipiert für den industriellen Einsatz zur Rückflussverhinderung von flüssigen und/oder gasförmigen Medien. Wahlweise Scheibe rückstellend nur durch Schwerkraft oder unterstützt durch Rückstellfeder. Bei Ausführung weichdichtend (EPDM / NBR / FPM / PTFE) wird zusätzlich in der Flanschdichtfläche ein O-Ring gleicher Qualität eingelegt; zusätzliche Flanschdichtungen entfallen.

Für die Dichtheit der Rückschlagklappe ist ein Gegendruck von mind. 0,3 bar erforderlich; bei niedrigeren Drücken empfehlen wir die Ausführung weichdichtend.

- ☞ **Artikel 645-VA/F mit Rückstellfeder**
- ☞ **Druckbereich bis max. 16,0 bar**
- ☞ **Zum Einklemmen zwischen Flansche nach DIN EN 1092-1, Form B1**

HINWEIS ! Klappenscheibe schwenkt beim Öffnen in die Rohrleitung (siehe. Maß F), der Rohr-Innendurchmesser muss ausreichend dimensioniert sein.

645-VA
ohne Federrückstellung

645-VA/F
mit Federrückstellung

CE	0036
T °C	Umgebung -10° C ... +80° C
T °C	Medium (druckabhängig) metallisch -10° C ... +300° C NBR -10° C ... +90° C EPDM -10° C ... +120° C FPM -10° C ... +150° C PTFE -10° C ... +200° C

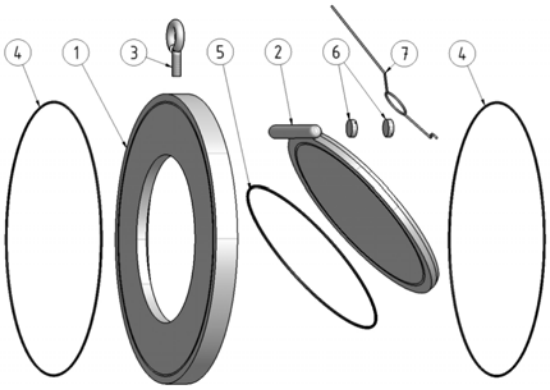

Pos.	Bezeichnung	Werkstoff
1	Gehäuse	Edelstahl 1.4408
2	Klappe	Edelstahl 1.4408/1.4581
3	Ringschraube	A2
4	Gehäusedichtring	NBR, EPDM, FPM, PTFE oder metallisch
5	Klappendichtring	NBR, EPDM, FPM, PTFE oder metallisch
6	Sicherungsschaube	A2
7	Feder	Edelstahl 1.4571

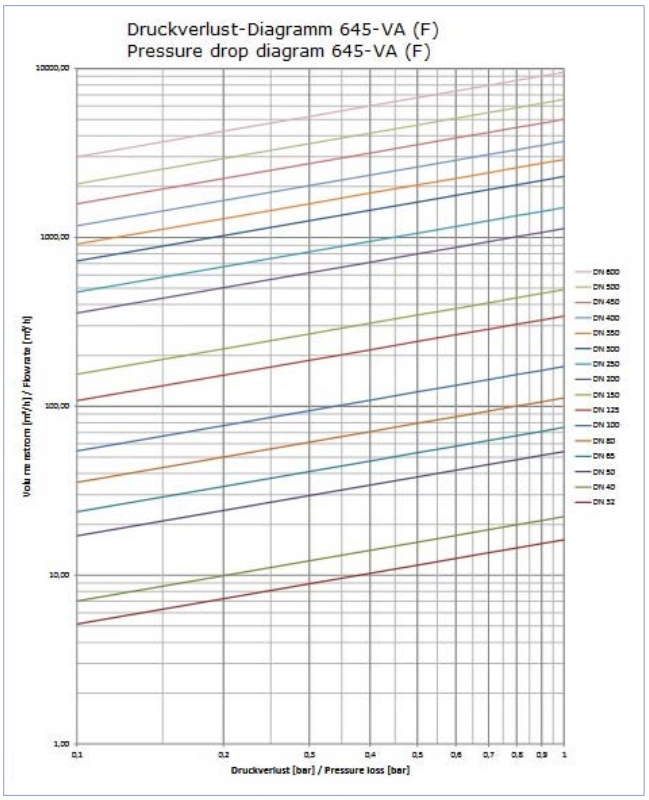

Druckverlustdiagramm
Die Diagrammwerte gelten für Wasser bei 20° C. Für die Berechnung anderer Fluide setzen Sie sich bitte mit unserem Haus in Verbindung.

645-VA 2021_DE, Rev. 0

BSA-Armaturen GmbH
Einstein Ring 20
48599 Gronau
Tel.: 02562/70107-0
Fax: 02562/70107-11
E-mail : info@bsa-armaturen.de
Internet: www.bsa-armaturen.de

technische Änderungen vorbehalten

Zwischenflansch-Rückschlagklappe, Artikel 645-VA, 645-VA/F

Nennweiten DN 32 bis DN 300

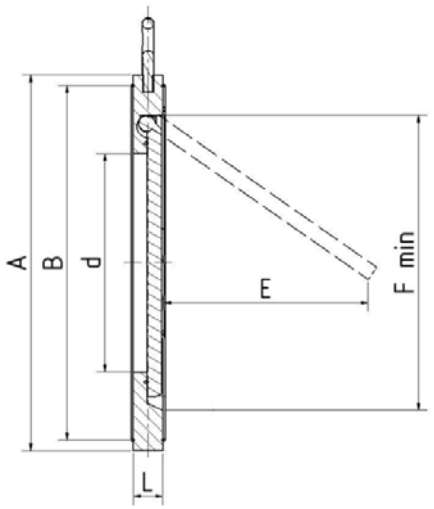

Nennweite	Artikel-Nummer	L (mm)	A (mm)	B (mm)	d (mm)	E (mm)	F (mm)	Öffnungsdruck bei Durchflussrichtung (mbar) ohne Feder →	ohne Feder ↑	mit Feder →	mit Feder ↑	Druckstufe PN	KV-Wert (m³/h)	Gewicht (kg)
DN 32	235.2715.6.18	15	85	59	18	22	37	~ 2	~ 10	~ 15	~ 25	10 - 40	16,2	0,5
DN 40	235.2715.6.19	16	95	72	22	25	43	~ 2	~ 10	~ 15	~ 25	10 - 40	22,2	0,8
DN 50	235.2715.6.21	14	109	86	32	37	54	~ 2	~ 10	~ 15	~ 25	10 - 40	54,0	1,0
DN 65	235.2715.6.24	14	129	109	40	50	70	~ 2	~ 10	~ 15	~ 25	10 - 40	75,0	1,4
DN 80	235.2715.6.25	14	144	119	54	61	82	~ 2	~ 10	~ 15	~ 25	10 - 40	112,0	1,8
DN 100	235.2715.6.27	18	164	146	70	77	106	~ 2	~ 10	~ 15	~ 25	10 - 16	172,0	2,9
DN 125	235.2715.6.28	18	195	176	92	98	131	~ 2	~ 10	~ 15	~ 25	10 - 16	342,0	3,9
DN 150	235.2715.6.29	20	220	197	112	120	159	~ 2	~ 10	~ 15	~ 25	10 - 16	490,0	4,5
DN 200	235.2715.6.31	22	275	255	164	160	207	~ 4	~ 14	~ 17	~ 25	10 - 16	1.128,0	7,5
DN 250	235.2715.6.33	26	330	312	192	190	260	~ 4	~ 14	~ 17	~ 25	10	1.500,0	13,0
DN 300	235.2715.6.34	32	380	363	227	220	309	~ 4	~ 14	~ 17	~ 25	10	2.290,0	23,0

Optionale Ausführungen:

- **metallisch dichtend** bitte **keinen** Zusatz hinter der Artikel-Nr.

- **weichdichtend** (O-Ring in Klappenscheibe und Flanschdichtfläche) **als Zusatz** hinter der jeweiligen Artikel-Nr. **-E = EPDM** **-N = NBR** **-V = FPM** **-P = PTFE**

- **Federrückstellung** als Zusatz hinter Artikel-Nr.. **-F = Feder Edelstahl 1.4571**

Beispiel: 235.2715.6.24-E/-F Rückschlagklappe 645-VA/F DN 65 Weichdichtung EPDM + Federrückstellung

645-VA 2021_DE, Rev. 0

BSA-Armaturen GmbH
Einstein Ring 20
48599 Gronau
Tel.: 02562/70107-0
Fax: 02562/70107-11
E-mail : info@bsa-armaturen.de
Internet: www.bsa-armaturen.de

technische Änderungen vorbehalten