Muffen-Gummikompensator, Artikel 350-E und Artikel 350-N

Nennweiten G 3/4“ bis G 3

Mehrlagiger Gummikompensator zum Ausgleich von Bewegungen (axial, lateral und angular) in Rohrleitungen, insbesondere bei thermischen Längenänderungen und Vibrationen. Beidseitig Anschluss mit Innengewinde / Überwurfmutter, Druckstufe bis max. 16,0 bar (temperaturabhängig). Design mit Doppelbalg, mittig gefesselt durch Stahlring.

- ☞ **Artikel 350-E** **Elastomerkern (innen) EPDM**
- ☞ **Artikel 350-N** **Elastomerkern (innen) NBR**

Rohrschluss mit verzinkter Temperguss Gewindemuffe, die Überwurf-Mutter verbindet die Gewindemuffe mit dem Mittelteil.

	Umgebung -10°C ... +50°C
	Elastomer-Qualität EPDM Medium -10°C ... +110°C **Elastomer-Qualität NBR** Medium -10°C ... +90°C
	bei Temperaturen ab +50°C Druckabschläge beachten.

Aufbau Gummikompensator

Pos.	Bezeichnung	Werkstoff
1	Balg - Aufbau	
1.1	innerer Kern Elastomer	EPDM oder NBR vulkanisiert
1.2	Reifencord verstärkt	Nylon
1.3	äußere Lage Elastomer	EPDM oder NBR vulkanisiert
2	Verschraubungen /	Temperguss (EN-GJMB 350-10)
	Überwurfmutter	verzinkt
3	Stahlring	verzinkt

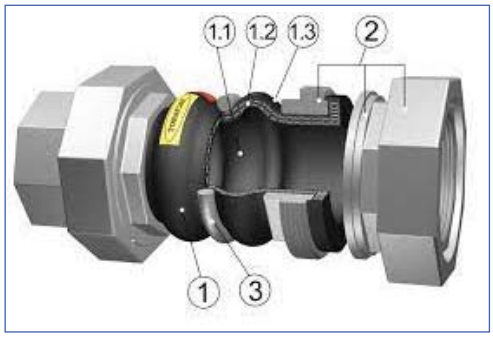

Identifikation der Gummiqualität, max. Betriebsdruck und -temperatur

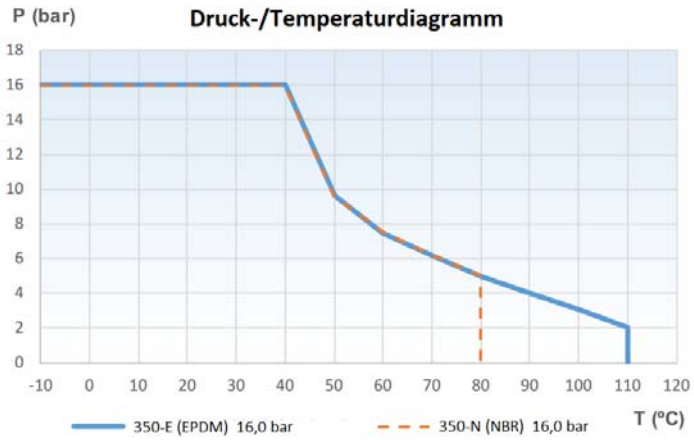

Kompensator	Berstdruck
350-E/350-N G 3/4“ ... G 3“	30,0 bar

Vakuumeinsatz
Gummikompensatoren sind bis zu einem gewissen Grad beständig gegen Unterdrücke. Sie können je nach Sauggrad des Vakuums faltig werden; dazu folgende Empfehlung:

Kompensator	Vakuumlimit
350-E/350-N G 3/4“ ... G 3“	-0,6 bar g (0,4 bar abs.)

355-E_355-N 2021_DE_Rev.-0

BSA-Armaturen GmbH
Einstein Ring 20
48599 Gronau
Tel.: 02562/70107-0
Fax: 02562/70107-11
E-mail : info@bsa-armaturen.de
Internet: www.bsa-armaturen.de

technische Änderungen vorbehalten

Muffen-Gummikompensator, Artikel 350-E und Artikel 350-N

Nennweiten G 3/4“ bis G 3

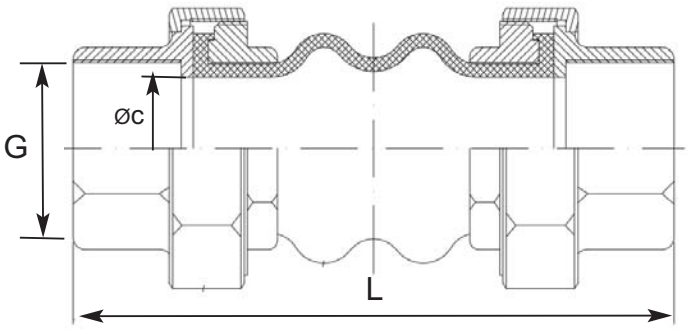

	Artikel-Nummern								
					Bewegungsaufnahmen				
Nennweite	355-E Balg **EPDM**	355-N Balg **NBR**	L (mm)	ØC (mm)	Kompression axial (mm)	Ausdehnung axial (mm)	Verschiebung lateral (mm)	Winkelab-lenkung (angular)	Gewicht (kg)
G 3/4“	340.6011.4.65-E	340.6011.4.65-N	200	17	-22,0	+16,0	22,0	20°	1,0
G 1“	340.6011.4.67-E	340.6011.4.67-N	200	25	-22,0	+16,0	22,0	20°	1,5
G 1 1/4“	340.6011.4.68-E	340.6011.4.68-N	200	32	-22,0	+16,0	22,0	20°	1,5
G 1 1/2“	340.6011.4.69-E	340.6011.4.69-N	200	39	-22,0	+16,0	22,0	20°	2,0
G 2“	340.6011.4.71-E	340.6011.4.71-N	200	47	-22,0	+16,0	22,0	20°	3,0
G 2 1/2“	340.6011.4.72-E	340.6011.4.72-N	240	60	-22,0	+16,0	22,0	20°	4,0
G 3“	340.6011.4.73-E	340.6011.4.73-N	240	70	-22,0	+16,0	22,0	20°	5,5

355-E_355-N 2021_DE_Rev.-0

BSA-Armaturen GmbH
Einstein Ring 20
48599 Gronau
Tel.: 02562/70107-0
Fax: 02562/70107-11
E-mail : info@bsa-armaturen.de
Internet: www.bsa-armaturen.de

technische Änderungen vorbehalten