Muffen-Schnellschluss-Schieber, Artikel 511-RG

Nennweiten G 3/8“ bis G 4“

Muffen-Schnellschlußschieber mit zweiteiligen Dichtungskeil. Betätigung mittels Handhebel, arretiert in Stellung AUF und ZU. Schieberkeil konisch, metallisch 100% dichtend.

Beidseitig mit Innengewinde nach DIN ISO 228-1

Für neutrale, gasförmige und flüssige Medien, Einsatz in allgemeinen industriellen Bereichen.

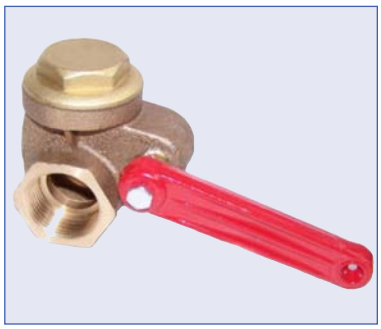

Artikel 511-RG

Bezeichnung	Werkstoff
Gehäuse	Rotguss CC491K
Innenteile	Messing CW617N
Deckel	Messing CW617N

T °C	Umgebung	0° C....+50°C
T °C	Medium	-10° C....+80°C

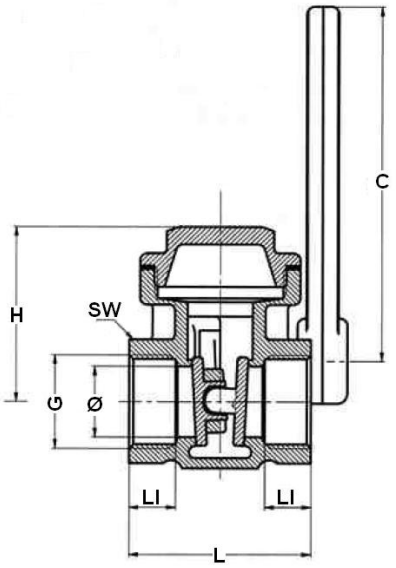

	Bestell-Nummer								
Nennweite	511-RG **CC491K**	L (mm)	H (mm)	LI (mm)	SW (mm)	C (mm)	Ø (mm)	Druckstufe (bar)	Gewicht (kg)
G 3/8”	66.3022.1.62	44	40	11	24	80	15	10	0,370
G 1/2”	66.3022.1.63	46	40	13	27	80	15	10	0,370
G 3/4”	66.3022.1.65	48	48	14	35	100	20	10	0,550
G 1”	66.3022.1.67	57	55	16	41	100	25	10	0,730
G 1 1/4”	66.3022.1.68	61	62	17	51	120	32	10	1,000
G 1 1/2”	66.3022.1.69	67	68	19	57	136	37	10	1,400
G 2”	66.3022.1.71	77	81	20	69	165	47	10	2.500
G 2 1/2”	66.3022.1.72	86	108	20	87	205	58	10	3.500
G 3”	66.3022.1.73	90	121	21	99	205	72	10	4.300
G 4”	66.3022.1.75	104	148	24	125	255	92	10	7.430

511-RG_DE_2017_Rev. 0

BSA-Armaturen GmbH
Einstein Ring 20
D-48599 Gronau
Tel.: +49 (0)2562/70107-0
Fax: +49 (0)2562/70107-11
E-mail : info@bsa-armaturen.de
Internet: www.bsa-armaturen.de

technische Änderungen vorbehalten